

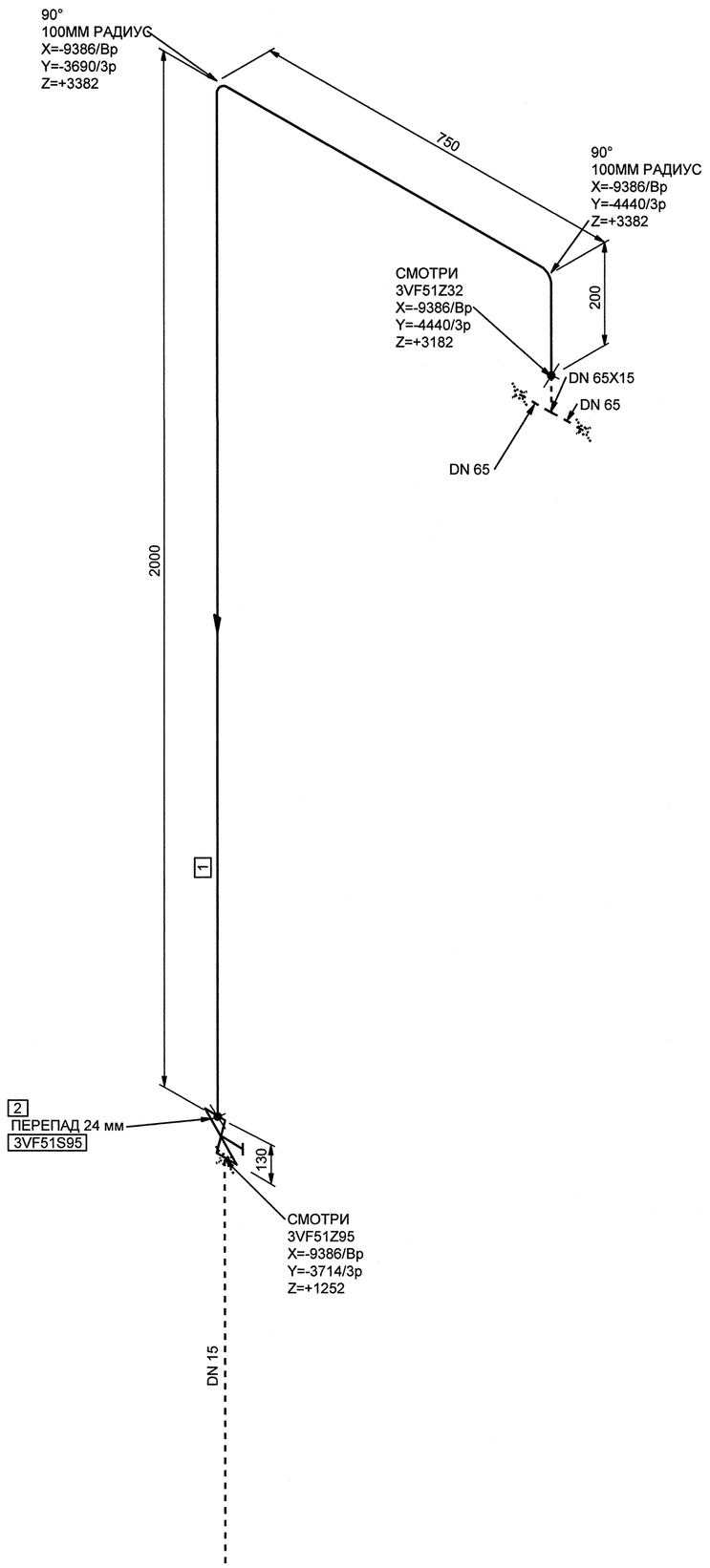

МОНТАЖНЫЕ ЭЛЕМЕНТЫ

ПОЗ	НАИМЕНОВАНИЕ	КОЛ	МАТЕРИАЛ	МАССА ЕД-ЦЫ, КГ
1	ОСТ 34-42-658-84 ТРУБА 18х2	2.864 М	20ТУ 14-3-190-2004	0.79
2	КПЛВ.491144.016-04 2ВIIIс ТУ 3742-004-49149890-2008 КЛАПАН ЗАПОРНЫЙ СИЛЬФОННЫЙ С РУКОЯТКОЙ С ПАТРУБКАМИ ПОД ПРИВАРКУ DN 15 Рр 1,6 МПа Тр 250°С УГЛЕРОДИСТАЯ СТАЛЬ	1	СБОРНЫЙ	2.50

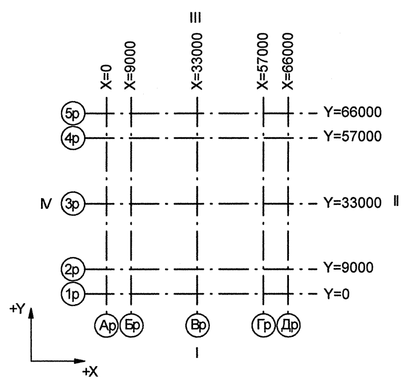

Номер трубопровода - II
Подведомственность - ПНАЭГ 7-008-89
Классификационное обозначение по НП-001-97 - 2НО
Группа по ПНАЭГ 7-008-89 - С
Класс безопасности по НП-001-97 - 2
Категория сейсмостойкости по НП-031-01 - I
Рабочие параметры: Рр= 0.02 МПа, tр=20°С
Среда- Техническая вода группы А

Код блока	Трубопроводы проектируемые	Позиция детали	Условный проход	Координаты элементов в здании	Код оборудования/ Номер патрубка	Шов заводской	Шов монтажный	Резьбовое соединение	Позиция опоры Код опоры / код проходки	Направление среды	Переход	Штуцер	Код герметичной проходки/ код проходки
3TG11Z01_01		3	DN 100	Z+ 2700 X+ 175 Y- 2775	3TG11W01/N1				S8 3TG11Y01/PT-997				3TG11J01/TГ-235

Изм.	Кол.уч.	Лист	№ док.	Подпись	Дата
1	-	Нов.	888-12	-	-

Инж.1к.	Куланова		07.11
Пров.вед.инж.	Веренцова		08.11
Пров.нач.гр.	Жук		08.11
Н.контр.	Краснояров		08.11

Инв. № подл. R3.00138.1.0.11
Лист 361

R3.VF10.3072.011.02.00.214

Ростовская АЭС Блок 3

Реакторное отделение
Негерметичная часть
Трубопроводы технической воды
группы "А".Обвязка вентустановок

Стадия	Лист	Листов
Р	1	1

Изометрический чертеж
3VF51Z75

ОАО "НИАЭП"
2012

Формат А1

АРХИВНЫЙ ЭКЗЕМПЛЯР

ДОПОЛНИТЕЛЬНЫЕ ПОДПИСИ

Инв. N подл. R3.00138.1.0.11 | Подп. и дата | Взам. инв. N